Сегменты и упоры для гибки труб

Комплектующие для REMS Курво, REMS Курво 50, REMS Аку-Курво и REMS Синус

Гибочные сегменты и упоры скольжения 180°, прочные и стойкие к деформации, из высокопрочного, усиленного стекловолокном полиамида или алюминия с высокими скользящими свойствами или гибочные сегменты 90° (D 21,3 R 103, D 26,9 R 102, D 33,7 R 100, D 35 R 100, D 42 R 140, D 42,4 R 140, D 50 R 135, D 1" R 100, D 1¼" R 140) для REMS Курво 50 из чугуна с шаровидным графитом. Оптимальное согласование гибочного сегмента и упора обеспечивает скольжение в соответствии с материалом без образования гофры и заломов. Шкалы угла на каждом сегменте и маркировка на каждом упоре для более точного изгиба. Быстрая смена насадок.

Сегмент и элемент скольжения для труб D мм/дюйм	R mm	X mm 90°	X mm 45°	→ REMS Sinus								→ REMS Curvo									→ REMS Akku-Curvo								→ REMS Curvo 50									Арт.-№
				Cu	Cu-U	St 10312	St 10305-U	St 10305	St 10255	St 50086	V	Cu	Cu 12735	Cu-U	St 10312	St 10305-U	St 10305	St 10255	St 50086	V	Cu	Cu 12735	Cu-U	St 10312	St 10305-U	St 10305	St 10255	St 50086	V	Cu	Cu 12735	Cu-U	St 1127	St 10305-U	St 10305	St 10255	St 50086	V	
10	40	45	20	●				●				●					●				●					●				▲					▲				581400
12	45	49	22	●		●		●				●			●		●				●			●		●				▲			▲		▲				581410
14, 10 U, ¼" (DN 6)	50	53	23	●	●			●			●	●		●			●	●		●	●		●			●	●		●	▲		▲			▲	▲		▲	581420
15, 12 U	55	56	25	●		●	●	●				●			●	●	●				●			●	●	●				▲			▲	▲	▲				581430
16, 12 U	60	62	28	●	●			●		●	●	●		●			●		●	●	●		●			●		●	●	▲		▲			▲		▲	▲	581440
17, 15 U	56	60	27				●				●					●				●					●				●						▲				▲	581110
18, 14 U, 15 U, ⅜" (DN 10)	70	75	33	●	●	●		●			●	●		●	●		●	●		●	●		●	●		●	●		●	▲		▲	▲		▲	▲		▲	581450
20, 16 U, 18 U	75	80	36	●	●		●			●	●	●		●			●	●		●	●		●		●			●	●	▲		▲		▲			▲	▲	581080
21,3, ½" (s = 1,6/2,0/2,6)	103	110	50																														■			■			581480
22, 18 U, ½" (DN 15)	77	81	36	●	●			●				●		●	●		●	●			●		●	●		●	●			▲		▲	▲		▲	▲			581460
22, 18 U, ½" (DN 15)	88	91	41									●		●	●		●				●		●	●		●				▲		▲	▲		▲				581470
24, 22 U	75	85	38									●				●					●				●					▲				▲					581130
25	98	103	46								●	●					●		●	●	●					●		●	●	▲					▲		▲	▲	581180
26	98	108	49								●						●			●						●			●						▲				581270
26,9, ¾" (s = 1,6/2,0/2,6)	102	108	49																														■			■			581490
28[1]	102[3]	108	49									●									●									▲									581070
28, ¾" (DN 20)[2]	102	110	50									●			●		●	●			●			●		●				▲			▲		▲	▲			581260
28, ¾" (DN 20)[2]	115	120	54									●			●		●	●			●			●		●				▲			▲		▲	▲			581310
30, 28 U	98	105	47									●				●									●					▲				▲					581150
32	98	110	50								●									●									●									▲	581280
32	114	121	54									●							●	●									●	▲							▲	▲	581320
1" (DN 25)	100	105	47																																	■			581520
33,7, 1" (s = 1,6/2,0/2,6)	100	105	47																														■			■			581520
35	100	105	47																											■			■		■				581500
35	140	150	68									●																		▲			▲						581350
40	140	148	67																	●																		▲	581330
42	140	155	70																											■			■		■				581510
1¼" (DN 32)	140	150	68																																	■			581530
42,4, 1¼" (s = 2,0/2,6)	140	150	68																														■			■			581530
50	135	143	64																																			■	581540
⅜" (9,5 мм)	43	48	22	●								●	●								●	●								▲	▲								581200
½" (12,7 мм)	52	60	27	●								●	●								●	●								▲	▲								581210
⅝" (15,9 мм)	63	70	32	●								●	●								●	●								▲	▲								581220
¾" (19,1 мм)	75	82	37	●								●	●								●	●								▲	▲								581230
⅞" (22,2 мм)	98	107	48	●								●	●								●	●								▲	▲								581240
1" (25,4 мм)	101	112	50									●									●									▲									581370
1⅛" (28,6 мм)	102	110	44									●	●								●	●								▲	▲								581260
1⅛" (28,6 мм)	115	117	53									●									●									▲									581380
1¼" (31,8 мм)	114	123	55									●																		▲	▲								581320
1¼" (31,8 мм)	133	145	65									●																		▲									581390
1⅜" (34,9 мм)	100	105	47																												■								581500
1⅜" (34,9 мм)	140	150	68									●	●																	▲	▲								581350
1⅝" (41,3 мм)	140	155	70																											■	▲								581510

R мм	Радиус изгиба мм на нейтральной оси дуги (DVGW VP 392)
X мм	Корректировочный размер для изгиба 90° и 45°
s мм	Толщина стенки
1)	жесткие, полужесткие медные трубы, в том числе тонкостенные, EN 1057
2)	жесткие медные трубы EN 1057
3)	Согласно рабочему листу Германского союза водо- и газоснабжения (DVGW) GW 392 для жестких и полужестких медных труб Ø 28 мм требуется минимальный радиус гибки 114 мм. Толщина стенки ≥ 0,9 мм.
▲	Прямоугольный переходник 10–40, прижимная планка 10–40 (Арт.-№. 582120)
■	Прямоугольный переходник 35–50, прижимная планка 35–50 (Арт.-№. 582110).
Cu:	твердые, полутвердые, мягкие медные трубы, также и тонкостенные или в оболочке, EN 1057
Cu 12735:	медные трубы K65 для холодильной техники и систем кондиционирования согласно EN 12735-1, EN 12449.
St 10312:	трубы из нержавеющей стали систем запрессовки EN 10312, серия 2, EN 10088, EN 10217-7
St 1127:	трубы из нержавеющей стали EN ISO 1127, EN 10217-7
St 10305-U:	мягкие трубы из углеродистой стали систем запрессовки EN 10305-3
St 10305:	мягкие прецизионные стальные трубы EN 10305-1, EN 10305-2, EN 10305-3, трубы из углеродистой стали EN 10305-3
St 10255:	стальные трубы (трубы с резьбой) согласно EN 10255
St 50086:	Трубы для электропроводки EN 50086
U:	Трубы в оболочке
V:	Металлопластиковые трубы

Гибка по размеру

Если дуга должна распологаться на определённом месте трубы, следует соответственно размеру трубы произвести корректировку длины. Для изгиба колен 90° или 45°необходимо произвести корректировку согласно размеру X, указанному на рис. 1. Для этого сократить желаемую длину L на показатель X. Если при размере трубы 22 величина L = составляет 400 мм, и необходимо создать дугу с радиусом изгиба 77 мм, то размерную риску на трубе необходимо нанести на 319 мм. Эта разметка, как и показано в фиг. 1, должна быть зафиксированна на маркировке 0 сегмента гибки.

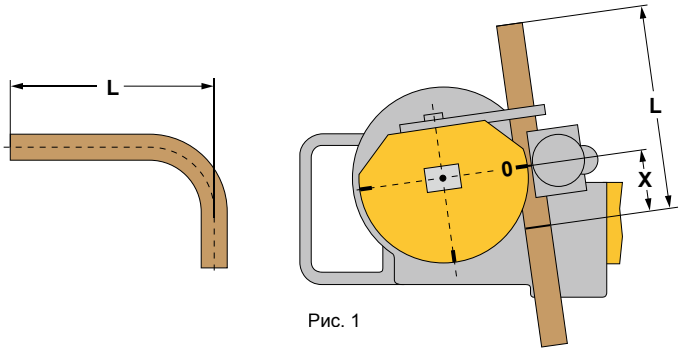

Рис. 1